эргостол



КАТАЛОГ ПРОДУКЦИИ 2025/2026

СОДЕРЖАНИЕ КАТАЛОГА

1. Корпоративная программа Эргостол 3
2. Условия применения скидок в рамках корпоративной программы 4
3. Помощь в работе с товарным каталогом 5
4. Столы 6
5. Рамы для столов 16
6. Стулья и кресла 24
7. Кронштейны для мониторов и ТВ 28
8. Ящики и полки 34
9. Кабель-каналы и органайзеры 41
10. Розетки и зарядные устройства 46
11. Прочие аксессуары 49
12. Контактная информация 55

ПРОГРАММА КОРПОРАТИВНОГО СОТРУДНИЧЕСТВА С ERGOSTOL

1 **Просто подключиться**
Оформите заказ на сайте ergostol.ru или свяжитесь с нами для помощи с заказом, которую с удовольствием предоставят наши менеджеры.

2 **Получите персональные условия**
После оформления заказа вам будут предоставлены персональные условия на основе объема вашей закупки

3 **Получите ваш заказ**
Наши логисты свяжутся с вами по готовности заказа. Для заказов из стока - готовность в течение 4 дней. Подготовка индивидуального заказа составляет до 25 дней.

Ваши преимущества работы с нами:



Гарантия на продукцию 3 года

Уверенность в качестве



Работаем с НДС и ЭДО

Прозрачные расчеты



Большой складской запас

Актуальные остатки онлайн



Подготовка заказа

Образцы материалов, онлайн-поддержка и сопровождение заказа



Маркетинговая поддержка

Готовые материалы для сайтов и соцсетей



Логистика

Оптимальные тарифы на доставку и сборку по России и странам ЕАЭС



Индивидуальный подход

Персональный менеджер для вашей компании

ИНФОРМАЦИЯ О СКИДОЧНОЙ СИСТЕМЕ ДЛЯ КОРПОРАТИВНЫХ КЛИЕНТОВ

В нашей компании используются два типа предложений специальных предложений для корпоративных клиентов.

Скидка на общую стоимость заказа

Ниже представлена таблица условий получения скидки за объем заказа. Скидка рассчитывается для стоимости заказа до применения всех корпоративных скидок.

	Общая стоимость заказа (от), р.	Процент скидки, %
Уровень 1	300 000	5
Уровень 2	500 000	10
Уровень 3	1 000 000	15
Уровень 4	2 500 000	20
Уровень 5*	5 000 000	25

Скидка на количество товара в заказе

При оформлении заказа на несколько идентичных вариантов товара применяется скидка по нижеследующим условиям.

	Кол-во товара в заказе (от), шт.	Процент скидки, %
Уровень 1	2	2
Уровень 2	5	5
Уровень 3	10	10
Уровень 4	25	15
Уровень 5*	50	20

Правила применения скидок

Скидки при заказе рассчитываются построчно (для каждого товара отдельно), не суммируются и применяют по принципу максимальной.

Пример расчёта:

	Кол-во, шт.	Цена за шт., р.	Стоимость, р.	Скидка за кол-во, %	Скидка за объем заказа, %	Итоговая скидка, %
Товар 1	5	50 000	250 000	5	10	10
Товар 2	25	11 000	275 000	15	10	15
Итого			525 000			

* - Для заказов объемом больше указанных уровней возможны индивидуальные условия поставки. Подробности у вашего персонального менеджера.

ПОМОЩЬ В РАБОТЕ С КАТАЛОГОМ

Товарный каталог разбит на разделы согласно видам товаров. В каждом разделе размещены соответствующие ему товары. Познакомимся подробнее со структурой товарного блока:

{НАЗВАНИЕ ТОВАРА} 1 — 2 Арт. {артикул товара}

{Описание из раздела Анонс} 3

4



Возможные размеры столешниц, см: 8

	от	до
Ширина	100	200
Глубина	67	80

5 Перейти на страницу товара >

6

Цена за штуку, руб.

от XX XXX

Цены с НДС. Скидки не суммируются и применяются по принципу максимальной.

от 2 шт.	-2%	от XX XXX
от 5 шт.	-5%	от XX XXX
от 10 шт.	-10%	от XX XXX
от 25 шт.	-15%	от XX XXX
от 50 шт.	-20%	от XX XXX

7 Цвета подстольев:

Формы столешниц:

Цвета столешниц:

Используемые материалы:

Металл, пластик

9 Характеристики:

Характеристика 1	Значение
Характеристика 2	Значение
Характеристика 3	Значение

1. Название товара. Включает в себя тип товара и название модели.
2. Артикул товара.
3. Краткое описание товара.
4. Изображение товара.
5. Кнопка для перехода к странице товара на сайте ergostol.ru (для виртуальной версии каталога).
6. Блок с ценами на товара. Указаны цены за штуку при заказе одной или нескольких единиц.
7. Доступные варианты товара. Цветовые комбинации и доступные формы столешниц (для столов).
8. Размеры столешниц, которые возможно установить на указанные стол или раму.
9. Основные характеристики товара.

Наличие товаров на складе можно узнать в карточке товара на нашем сайте, нажав на соответствующую кнопку (если вы используете виртуальную версию каталога).

По столам у вас есть возможность приобрести варианты из стоковых позиций, а также сконфигурировать требуемые размеры, форму и цвета под ваши предпочтения (в этом случае срок изготовления заказа будет увеличен до 25 дней).



СТОЛЫ

эргостол

СТОЛ С РЕГУЛИРОВКОЙ ВЫСОТЫ ЭРГОСТОЛ СТАРТ 3.0

Арт. 3608

Легкий стол для работы сидя стоя с 3 кнопками запоминания высоты и грузоподъемностью до 70 кг.



Цена за штуку, руб.

от 24 390

Цены с НДС. Скидки не суммируются и применяются по принципу максимальной.

от 2 шт.	-2%	**от 23 902**
от 5 шт.	-5%	**от 23 170**
от 10 шт.	-10%	**от 21 951**
от 25 шт.	-15%	**от 20 731**
от 50 шт.	-20%	**от 19 512**

Цвета подстольев:

Формы столешниц:

Цвета столешниц:

Используемые материалы:

Металл, пластик

Характеристики:

Мин. высота рамы (без учета столешницы, см)	69,5
Макс. высота рамы (без учета столешницы, см)	117,5
Рост (см)	145-185
Грузоподъемность (кг)	70
Скорость подъема	20 мм/сек
Механизм подъема	1 мотор
Пульт	Кнопочный на 3 положения, в комплекте

Возможные размеры столешниц, см:

	от	до
Ширина	100	140
Глубина	50	70

Перейти к товару

СТОЛ ЭРГОСТОЛ ОПТИМА 3.0

Арт. 3630

Регулируемый двухмоторный стол грузоподъемностью до 80 кг, пультом с гироскопом и USB Type-C.



Цена за штуку, руб.

от 34 390

Цены с НДС. Скидки не суммируются и применяются по принципу максимальной.

от 2 шт.	-2%	**от 33 702**
от 5 шт.	-5%	**от 32 670**
от 10 шт.	-10%	**от 30 951**
от 25 шт.	-15%	**от 29 231**
от 50 шт.	-20%	**от 27 512**

Цвета подстольев:

Формы столешниц:

Цвета столешниц:

Используемые материалы:

Металл, пластик

Характеристики:

Мин. высота рамы (без учета столешницы, см)	70
Макс. высота рамы (без учета столешницы, см)	118
Рост (см)	145-185
Грузоподъемность (кг)	80
Скорость подъема	28 мм/сек
Механизм подъема	2 мотора
Пульт	Кнопочный на 3 положения, в комплекте

Возможные размеры столешниц, см:

	от	до
Ширина	100	200
Глубина	57,5	90

Перейти к товару

СТОЛ ЭРГОСТОЛ ТЕРРА 3.0

Арт. 3649

Стол с широким диапазоном регулировки высоты и продвинутой защитой от столкновений. Выдерживает вес до 100 кг.



Цена за штуку, руб.

от 46 890

Цены с НДС. Скидки не суммируются и применяются по принципу максимальной.

от 2 шт.	-2%	**от 45 952**
от 5 шт.	-5%	**от 44 545**
от 10 шт.	-10%	**от 42 201**
от 25 шт.	-15%	**от 39 856**
от 50 шт.	-20%	**от 37 512**

Цвета подстольев:

Формы столешниц:

Цвета столешниц:

Используемые материалы:

Металл, пластик

Характеристики:

Мин. высота рамы (без учета столешницы, см)	59,5
Макс. высота рамы (без учета столешницы, см)	124,5
Рост (см)	145-200
Грузоподъемность (кг)	100
Скорость подъема	32 мм/сек
Механизм подъема	2 мотора
Пульт	Кнопочный на 3 положения, в комплекте

Возможные размеры столешниц, см:

	от	до
Ширина	105	220
Глубина	65	90

Перейти к товару

СТОЛ УГЛОВОЙ РЕГУЛИРУЕМЫЙ ЭРГОСТОЛ ДЕЛЬТА 3.0

Арт. 3791

Угловой компьютерный стол с 3 моторами, грузоподъемностью 140 кг.



Цена за штуку, руб.

от 103 890

Цены с НДС. Скидки не суммируются и применяются по принципу максимальной.

от 2 шт.	-2%	**от 101 812**
от 5 шт.	-5%	**от 98 695**
от 10 шт.	-10%	**от 93 501**
от 25 шт.	-15%	**от 88 306**
от 50 шт.	-20%	**от 83 112**

Цвета подстольев:

Формы столешниц:

Цвета столешниц:

Используемые материалы:

Металл, пластик

Характеристики:

Мин. высота рамы (без учета столешницы, см)	59,5
Макс. высота рамы (без учета столешницы, см)	124,5
Рост (см)	145-200
Грузоподъемность (кг)	150
Скорость подъема	40 мм/сек
Механизм подъема	мотор в каждой колонне
Пульт	Кнопочный на 3 положения, в комплекте

Возможные размеры столешниц, см:

	от	до
Ширина	107	190
Глубина	81	170

Перейти к товару

СТОЛ НА ЧЕТЫРЕХ ОПОРАХ ЭРГОСТОЛ КВАДРО 4.0 ПРО

Арт. 3798

Монументальный стол на 4 опорах, грузоподъемностью до 150 кг, пультом с гироскопом и ЮСБ (USB) Type-C.



Цена за штуку, руб.

от 75 990

Цены с НДС. Скидки не суммируются и применяются по принципу максимальной.

от 2 шт.	-2%	**от 74 470**
от 5 шт.	-5%	**от 72 190**
от 10 шт.	-10%	**от 68 391**
от 25 шт.	-15%	**от 64 591**
от 50 шт.	-20%	**от 60 792**

Цвета подстольев:

Формы столешниц:

Цвета столешниц:

Используемые материалы:

Металл, пластик

Характеристики:

Мин. высота рамы (без учета столешницы, см)	59,5
Макс. высота рамы (без учета столешницы, см)	124,5
Рост (см)	145-200
Грузоподъемность (кг)	150
Скорость подъема	40 мм/сек
Механизм подъема	мотор в каждой колонне
Пульт	Кнопочный на 3 положения, в комплекте

Возможные размеры столешниц, см:

	от	до
Ширина	130	220
Глубина	65	100

Перейти к товару

СТОЛ НА ЧЕТЫРЕХ ОПОРАХ ЭРГОСТОЛ КВАДРО 4.0

Арт. 3808

Надежный стол на 4 опорах, с нагрузкой до 100 кг, двумя моторами, гироскопом и встроенным ЮСБ (USB)-портом.



Цена за штуку, руб.

от 35 890

Цены с НДС. Скидки не суммируются и применяются по принципу максимальной.

от 2 шт.	-2%	**от 35 172**
от 5 шт.	-5%	**от 34 095**
от 10 шт.	-10%	**от 32 301**
от 25 шт.	-15%	**от 30 506**
от 50 шт.	-20%	**от 28 712**

Цвета подстольев:

Формы столешниц:

Цвета столешниц:

Используемые материалы:

Металл, пластик

Характеристики:

Мин. высота рамы (без учета столешницы, см)	69
Макс. высота рамы (без учета столешницы, см)	117
Рост (см)	145-185
Грузоподъемность (кг)	100
Скорость подъема	20 мм/сек
Механизм подъема	2 мотора
Пульт	Кнопочный на 3 положения, в комплекте

Возможные размеры столешниц, см:

	от	до
Ширина	95	180
Глубина	65	90

Перейти к товару

СТОЛ С ОВАЛЬНЫМИ ОПОРАМИ ЭРГОСТОЛ ТЕРРА P 3.0

Арт. 3777

Регулируемый стол с овальными ножками с выдающимся диапазоном регулировки - от 62 до 127 см.



Цена за штуку, руб.

от 49 890

Цены с НДС. Скидки не суммируются и применяются по принципу максимальной.

от 2 шт.	-2%	от 48 892
от 5 шт.	-5%	от 47 395
от 10 шт.	-10%	от 44 901
от 25 шт.	-15%	от 42 406
от 50 шт.	-20%	от 39 912

Цвета подстольев:

Формы столешниц:

Цвета столешниц:

Используемые материалы:

Металл, пластик

Характеристики:

Мин. высота рамы (без учета столешницы, см)	59,5
Макс. высота рамы (без учета столешницы, см)	124,5
Рост (см)	145-200
Грузоподъемность (кг)	100
Скорость подъема	32 мм/сек
Механизм подъема	2 мотора
Пульт	Кнопочный на 3 положения, в комплекте

Возможные размеры столешниц, см:

	от	до
Ширина	105	220
Глубина	65	100

Перейти к товару

СТОЛ ЭРГОСТОЛ КОМБО

Арт. 3447

Компьютерный регулируемый стол 118x60 см с выдвижным ящиком и USB для зарядки устройств.



Цена за штуку, руб.

35 790

Цены с НДС. Скидки не суммируются и применяются по принципу максимальной.

от 2 шт.	-2%	35 074
от 5 шт.	-5%	34 000
от 10 шт.	-10%	32 211
от 25 шт.	-15%	30 421
от 50 шт.	-20%	28 632

Цвета подстольев:

Формы столешниц:

Цвета столешниц:

Характеристики:

Мин. высота рамы (без учета столешницы, см)	72
Макс. высота рамы (без учета столешницы, см)	120
Рост (см)	145-185
Грузоподъемность (кг)	60
Скорость подъема	25 мм/сек
Механизм подъема	1 мотор
Пульт	Кнопочный на 2 положения, в комплекте

Перейти к товару

Цены действительны на дату публикации. 08/10/2026

СТОЛ НА ОДНОЙ ОПОРЕ ЭРГОСТОЛ УНО 3.0

Арт. 3658

Компактный регулируемый по высоте столик на одной опоре с памятью на 2 положения.



Цена за штуку, руб.

от 21 690

Цены с НДС. Скидки не суммируются и применяются по принципу максимальной.

от 2 шт.	-2%	**от 21 256**
от 5 шт.	-5%	**от 20 605**
от 10 шт.	-10%	**от 19 521**
от 25 шт.	-15%	**от 18 436**
от 50 шт.	-20%	**от 17 352**

Цвета подстольев:

Формы столешниц:

Цвета столешниц:

Используемые материалы:

Металл, пластик

Возможные размеры столешниц, см:

	от	до
Ширина	60	90
Глубина	36	70

Характеристики:

Мин. высота рамы (без учета столешницы, см)	68
Макс. высота рамы (без учета столешницы, см)	116
Рост (см)	145-185
Грузоподъемность (кг)	70
Скорость подъема	20 мм/сек
Механизм подъема	1 мотор
Пульт	Качельный на 2 положения, в комплекте

Перейти к товару

СТОЛ С РЕГУЛИРОВКОЙ ВЫСОТЫ ДУЭТ 2.0

Арт. 3647

Легкий подъемный стол с регулировкой высоты от 71 до 119 см, 3 кнопками памяти и крюком для аксессуаров.



Цена за штуку, руб.

18 490

Цены с НДС. Скидки не суммируются и применяются по принципу максимальной.

от 2 шт.	-2%	**18 120**
от 5 шт.	-5%	**17 565**
от 10 шт.	-10%	**16 641**
от 25 шт.	-15%	**15 716**
от 50 шт.	-20%	**14 792**

Цвета подстольев:

Формы столешниц:

Характеристики:

Мин. высота рамы (без учета столешницы, см)	69,5
Макс. высота рамы (без учета столешницы, см)	117,5
Рост (см)	145-185
Грузоподъемность (кг)	70
Скорость подъема	20 мм/сек
Механизм подъема	1 мотор
Пульт	Кнопочный на 3 положения, в комплекте

Перейти к товару

СТОЛ РЕГУЛИРУЕМЫЙ УГЛОВОЙ ЭРГОСТОЛ КОРНЕР

Арт. 3646

Угловой компьютерный стол с составной столешницей, нагрузкой 80 кг, гироскопом и ЮСБ (USB) Type-C.



Цена за штуку, руб.

34 590

Цены с НДС. Скидки не суммируются и применяются по принципу максимальной.

от 2 шт.	-2%	33 898
от 5 шт.	-5%	32 860
от 10 шт.	-10%	31 131
от 25 шт.	-15%	29 401
от 50 шт.	-20%	27 672

Цвета подстольев:

Формы столешниц:

Характеристики:

Мин. высота рамы (без учета столешницы, см)	69,5
Макс. высота рамы (без учета столешницы, см)	117,5
Рост (см)	145-185
Грузоподъемность (кг)	70
Скорость подъема	20 мм/сек
Механизм подъема	1 мотор
Пульт	Кнопочный на 3 положения, в комплекте

Перейти к товару

СТОЛИК ДЛЯ НОУТБУКА СКЛАДНОЙ ЭРГОСТОЛ СОЛО

Арт. 3532

Приставной рабочий столик 80х40 см с регулировкой высоты и складной столешницей.



Цена за штуку, руб.

18 890

Цены с НДС. Скидки не суммируются и применяются по принципу максимальной.

от 2 шт.	-2%	18 512
от 5 шт.	-5%	17 945
от 10 шт.	-10%	17 001
от 25 шт.	-15%	16 056
от 50 шт.	-20%	15 112

Цвета:

Характеристики:

Мин. высота рамы (без учета столешницы, см)	68
Макс. высота рамы (без учета столешницы, см)	106
Грузоподъемность (кг)	10
Механизм подъема	газ-лифт
Пульт	Нет

Перейти к товару

СТОЛ ЭРГОСТОЛ РЕГУС ПРО 2.0

Арт. 3656

Компьютерный стол с регулировкой высоты для работы сидя.



Возможные размеры столешниц, см:

	от	до
Ширина	100	160
Глубина	50	80

Перейти к товару

Цена за штуку, руб.

от 21 190

Цены с НДС. Скидки не суммируются и применяются по принципу максимальной.

от 2 шт.	-2%	**от 20 766**
от 5 шт.	-5%	**от 20 130**
от 10 шт.	-10%	**от 19 071**
от 25 шт.	-15%	**от 18 011**
от 50 шт.	-20%	**от 16 952**

Цвета подстольев:

Формы столешниц:

Цвета столешниц:

Используемые материалы:

Металл, пластик

Характеристики:

Мин. высота рамы (без учета столешницы, см)	67
Макс. высота рамы (без учета столешницы, см)	90
Рост (см)	145-200
Грузоподъемность (кг)	80
Механизм подъема	фиксация в нескольких положениях
Пульт	Нет

СТОЛ ЭРГОСТОЛ ХЭНДЛ 2.0

Арт. 3657

Плавная ручная регулировка стола Хэндл 2.0 осуществляется при помощи вращения рукоятки.



Возможные размеры столешниц, см:

	от	до
Ширина	100	140
Глубина	50	80

Перейти к товару

Цена за штуку, руб.

от 22 390

Цены с НДС. Скидки не суммируются и применяются по принципу максимальной.

от 2 шт.	-2%	**от 21 942**
от 5 шт.	-5%	**от 21 270**
от 10 шт.	-10%	**от 20 151**
от 25 шт.	-15%	**от 19 031**
от 50 шт.	-20%	**от 17 912**

Цвета подстольев:

Формы столешниц:

Цвета столешниц:

Используемые материалы:

Металл, пластик

Характеристики:

Мин. высота рамы (без учета столешницы, см)	70
Макс. высота рамы (без учета столешницы, см)	118
Рост (см)	145-185
Грузоподъемность (кг)	80
Скорость подъема	5мм/оборот
Механизм подъема	регулировка вращением ручки
Пульт	Нет

СТОЛ ЭРГОСТОЛ ПЕТРА

Арт. 949

Офисный стол Эргостол Петра на П-образной опоре с эффектом «парящей столешницы». Грузоподъёмность 50 кг.



Цена за штуку, руб.

от 29 190

Цены с НДС. Скидки не суммируются и применяются по принципу максимальной.

от 2 шт.	-2%	от 28 606
от 5 шт.	-5%	от 27 730
от 10 шт.	-10%	от 26 271
от 25 шт.	-15%	от 24 811
от 50 шт.	-20%	от 23 352

Цвета подстольев:

Формы столешниц:

Цвета столешниц:

Используемые материалы:

Металл, пластик

Характеристики:

Макс. высота рамы (без учета столешницы, см)	72,5
Грузоподъемность (кг)	50

Возможные размеры столешниц, см:

	от	до
Ширина	120	180
Глубина	70	90

Перейти к товару

СТОЛ ОФИСНЫЙ ЭРГОСТОЛ КВАДРО ФИКС

Арт. 3655

Офисный стол на 4-х опорах регулируемый по ширине, грузоподъемностью до 200 кг.



Цена за штуку, руб.

от 28 990

Цены с НДС. Скидки не суммируются и применяются по принципу максимальной.

от 2 шт.	-2%	от 28 410
от 5 шт.	-5%	от 27 540
от 10 шт.	-10%	от 26 091
от 25 шт.	-15%	от 24 641
от 50 шт.	-20%	от 23 192

Цвета подстольев:

Формы столешниц:

Цвета столешниц:

Используемые материалы:

Металл

Характеристики:

Макс. высота рамы (без учета столешницы, см)	72,5
Грузоподъемность (кг)	200

Возможные размеры столешниц, см:

	от	до
Ширина	130	220
Глубина	83	120

Перейти к товару

Цены действительны на дату публикации. 08/10/2026

СТОЛ ОФИСНЫЙ ЭРГОСТОЛ РЕГУС ФИКС

Арт. 3654

Офисный стол на 2-х опорах с раздвижной рамой и грузоподъемностью до 200 кг.



Цена за штуку, руб.

от 18 890

Цены с НДС. Скидки не суммируются и применяются по принципу максимальной.

от 2 шт.	-2%	**от 18 512**
от 5 шт.	-5%	**от 17 945**
от 10 шт.	-10%	**от 17 001**
от 25 шт.	-15%	**от 16 056**
от 50 шт.	-20%	**от 15 112**

Цвета подстольев:

Формы столешниц:

Цвета столешниц:

Используемые материалы:

Металл

Возможные размеры столешниц, см:

	от	до
Ширина	100	160
Глубина	50	80

Перейти к товару

Характеристики:

Макс. высота рамы (без учета столешницы, см)	72,5
Грузоподъемность (кг)	200



РАМЫ ДЛЯ СТОЛОВ

эргостол

РАМА РЕГУЛИРУЕМАЯ ЭРГОСТОЛ СТАРТ 3.0

Арт. 3567

Легкое подстолье с бесшумным мотором, с памятью на 3 положения и грузоподъемностью до 70 кг.



Цена за штуку, руб.

18 990

Цены с НДС. Скидки не суммируются и применяются по принципу максимальной.

от 2 шт.	-2%	18 610
от 5 шт.	-5%	18 040
от 10 шт.	-10%	17 091
от 25 шт.	-15%	16 141
от 50 шт.	-20%	15 192

Цвета подстольев:

Используемые материалы:

Металл, пластик

Характеристики:

Мин. высота рамы (без учета столешницы, см)	69,5
Макс. высота рамы (без учета столешницы, см)	117,5
Рост (см)	145-185
Грузоподъемность (кг)	70
Скорость подъема	20 мм/сек
Механизм подъема	1 мотор
Пульт	Кнопочный на 3 положения, в комплекте

Возможные размеры столешниц, см:

	от	до
Ширина	100	140
Глубина	50	70

Перейти к товару

РАМА РЕГУЛИРУЕМАЯ ЭРГОСТОЛ ОПТИМА 3.0

Арт. 3621

Регулируемое двухмоторное подстолье грузоподъемностью до 80 кг, пультом с гироскопом и ЮСБ (USB) Type-C.



Цена за штуку, руб.

28 990

Цены с НДС. Скидки не суммируются и применяются по принципу максимальной.

от 2 шт.	-2%	28 410
от 5 шт.	-5%	27 540
от 10 шт.	-10%	26 091
от 25 шт.	-15%	24 641
от 50 шт.	-20%	23 192

Цвета подстольев:

Используемые материалы:

Металл, пластик

Характеристики:

Мин. высота рамы (без учета столешницы, см)	70
Макс. высота рамы (без учета столешницы, см)	118
Рост (см)	145-185
Грузоподъемность (кг)	80
Скорость подъема	28 мм/сек
Механизм подъема	2 мотора
Пульт	Кнопочный на 3 положения, в комплекте

Возможные размеры столешниц, см:

	от	до
Ширина	100	200
Глубина	57,5	90

Перейти к товару

РАМА РЕГУЛИРУЕМАЯ ЭРГОСТОЛ ТЕРРА 3.0

Арт. 3622

Подстолье с широким диапазоном регулировки высоты и продвинутой защитой от столкновений. Выдерживает вес до 100 кг.



Цена за штуку, руб.

41 490

Цены с НДС. Скидки не суммируются и применяются по принципу максимальной.

от 2 шт.	-2%	40 660
от 5 шт.	-5%	39 415
от 10 шт.	-10%	37 341
от 25 шт.	-15%	35 266
от 50 шт.	-20%	33 192

Цвета подстольев:

Используемые материалы:

Металл, пластик

Характеристики:

Мин. высота рамы (без учета столешницы, см)	59,5
Макс. высота рамы (без учета столешницы, см)	124,5
Рост (см)	145-200
Грузоподъемность (кг)	100
Скорость подъема	32 мм/сек
Механизм подъема	2 мотора
Пульт	Кнопочный на 3 положения, в комплекте

Возможные размеры столешниц, см:

	от	до
Ширина	105	220
Глубина	65	90

Перейти к товару

РАМА РЕГУЛИРУЕМАЯ ЭРГОСТОЛ ТЕРРА P 3.0

Арт. 3708

Подстолье с подъемным механизмом на овальных опорах с грузоподъемностью до 100 кг.



Цена за штуку, руб.

44 490

Цены с НДС. Скидки не суммируются и применяются по принципу максимальной.

от 2 шт.	-2%	43 600
от 5 шт.	-5%	42 265
от 10 шт.	-10%	40 041
от 25 шт.	-15%	37 816
от 50 шт.	-20%	35 592

Цвета подстольев:

Используемые материалы:

Металл, пластик

Характеристики:

Мин. высота рамы (без учета столешницы, см)	59,5
Макс. высота рамы (без учета столешницы, см)	124,5
Рост (см)	145-200
Грузоподъемность (кг)	100
Скорость подъема	32 мм/сек
Механизм подъема	2 мотора
Пульт	Кнопочный на 3 положения, в комплекте

Возможные размеры столешниц, см:

	от	до
Ширина	105	220
Глубина	65	100

Перейти к товару

Цены действительны на дату публикации. 08/10/2026

РАМА РЕГУЛИРУЕМАЯ ЭРГОСТОЛ КВАДРО 4.0 ПРО

Арт. 3707

Регулируемое подстолье на 4 опорах, грузоподъемностью до 150 кг, пультом с гироскопом и ЮСБ (USB) Type-C.



Цена за штуку, руб.

67 990

Цены с НДС. Скидки не суммируются и применяются по принципу максимальной.

от 2 шт.	-2%	66 630
от 5 шт.	-5%	64 590
от 10 шт.	-10%	61 191
от 25 шт.	-15%	57 791
от 50 шт.	-20%	54 392

Цвета подстольев:

Используемые материалы:

Металл, пластик

Характеристики:

Мин. высота рамы (без учета столешницы, см)	59,5
Макс. высота рамы (без учета столешницы, см)	124,5
Рост (см)	145-200
Грузоподъемность (кг)	150
Скорость подъема	40 мм/сек
Механизм подъема	мотор в каждой колонне
Пульт	Кнопочный на 3 положения, в комплекте

Возможные размеры столешниц, см:

	от	до
Ширина	130	220
Глубина	65	100

Перейти к товару

РАМА РЕГУЛИРУЕМАЯ КВАДРО 4.0

Арт. 3709

Регулируемое подстолье на 4 опорах, нагрузкой до 100 кг, 2 моторами, гироскопом и ЮСБ (USB) Type-C.



Цена за штуку, руб.

30 490

Цены с НДС. Скидки не суммируются и применяются по принципу максимальной.

от 2 шт.	-2%	29 880
от 5 шт.	-5%	28 965
от 10 шт.	-10%	27 441
от 25 шт.	-15%	25 916
от 50 шт.	-20%	24 392

Цвета подстольев:

Используемые материалы:

Металл, пластик

Характеристики:

Мин. высота рамы (без учета столешницы, см)	69
Макс. высота рамы (без учета столешницы, см)	117
Рост (см)	145-185
Грузоподъемность (кг)	100
Скорость подъема	20 мм/сек
Механизм подъема	2 мотора
Пульт	Кнопочный на 3 положения, в комплекте

Возможные размеры столешниц, см:

	от	до
Ширина	95	180
Глубина	65	90

Перейти к товару

РАМА РЕГУЛИРУЕМАЯ НА ОДНОЙ ОПОРЕ ЭРГОСТОЛ УНО 3.0

Арт. 3605

Компактное регулируемое подстолье для компьютерного стола на одной опоре с памятью на 2 положения.



Цена за штуку, руб.

17 590

Цены с НДС. Скидки не суммируются и применяются по принципу максимальной.

от 2 шт.	-2%	17 238
от 5 шт.	-5%	16 710
от 10 шт.	-10%	15 831
от 25 шт.	-15%	14 951
от 50 шт.	-20%	14 072

Цвета подстольев:

Используемые материалы:

Металл, пластик

Характеристики:

Мин. высота рамы (без учета столешницы, см)	68
Макс. высота рамы (без учета столешницы, см)	116
Рост (см)	145-185
Грузоподъемность (кг)	70
Скорость подъема	20 мм/сек
Механизм подъема	1 мотор
Пульт	Качельный на 2 положения, в комплекте

Возможные размеры столешниц, см:

	от	до
Ширина	60	90
Глубина	36	70

Перейти к товару

РАМА ДЛЯ УГЛОВОГО СТОЛА ЭРГОСТОЛ ДЕЛЬТА 3.0

Арт. 3739

Угловое регулируемое подстолье с 3 моторами выдерживает нагрузку до 150 кг. Для пользователей ростом от 145 до 200 см.



Цена за штуку, руб.

67 990

Цены с НДС. Скидки не суммируются и применяются по принципу максимальной.

от 2 шт.	-2%	66 630
от 5 шт.	-5%	64 590
от 10 шт.	-10%	61 191
от 25 шт.	-15%	57 791
от 50 шт.	-20%	54 392

Цвета подстольев:

Используемые материалы:

Металл, пластик

Характеристики:

Мин. высота рамы (без учета столешницы, см)	59,5
Макс. высота рамы (без учета столешницы, см)	124,5
Рост (см)	145-200
Грузоподъемность (кг)	150
Скорость подъема	40 мм/сек
Механизм подъема	мотор в каждой колонне
Пульт	Кнопочный на 3 положения, в комплекте

Возможные размеры столешниц, см:

	от	до
Ширина	107	190
Глубина	81	170

Перейти к товару

Цены действительны на дату публикации. 08/10/2026

РАМА РЕГУЛИРУЕМАЯ ЭРГОСТОЛ РЕГУС ПРО 2.0

Арт. 3563

Регулируемая рама для компьютерного стола для работы сидя с механической фиксацией высоты.



Цена за штуку, руб.

15 790

Цены с НДС. Скидки не суммируются и применяются по принципу максимальной.

от 2 шт.	-2%	15 474
от 5 шт.	-5%	15 000
от 10 шт.	-10%	14 211
от 25 шт.	-15%	13 421
от 50 шт.	-20%	12 632

Цвета подстольев:

Используемые материалы:

Металл, пластик

Характеристики:

Мин. высота рамы (без учета столешницы, см)	67
Макс. высота рамы (без учета столешницы, см)	90
Рост (см)	145-200
Грузоподъемность (кг)	80
Механизм подъема	фиксация в нескольких положениях
Пульт	Нет

Возможные размеры столешниц, см:

	от	до
Ширина	100	160
Глубина	50	80

Перейти к товару

РАМА РЕГУЛИРУЕМАЯ ЭРГОСТОЛ ХЭНДЛ 2.0

Арт. 3565

Плавная ручная регулировка рамы Хэндл 2.0 осуществляется при помощи вращения рукоятки.



Цена за штуку, руб.

16 990

Цены с НДС. Скидки не суммируются и применяются по принципу максимальной.

от 2 шт.	-2%	16 650
от 5 шт.	-5%	16 140
от 10 шт.	-10%	15 291
от 25 шт.	-15%	14 441
от 50 шт.	-20%	13 592

Цвета подстольев:

Используемые материалы:

Металл, пластик

Характеристики:

Мин. высота рамы (без учета столешницы, см)	70
Макс. высота рамы (без учета столешницы, см)	118
Рост (см)	145-185
Грузоподъемность (кг)	80
Скорость подъема	5мм/оборот
Механизм подъема	регулировка вращением ручки
Пульт	Нет

Возможные размеры столешниц, см:

	от	до
Ширина	100	140
Глубина	50	80

Перейти к товару

РАМА ДЛЯ ОФИСНОГО СТОЛА ЭРГОСТОЛ ПЕТРА

Арт. 3518

Регулируемая по ширине рама с П-образными опорами и эффектом «парящей столешницы». Грузоподъёмность 50 кг.



Цена за штуку, руб.

20 990

Цены с НДС. Скидки не суммируются и применяются по принципу максимальной.

от 2 шт.	-2%	20 570
от 5 шт.	-5%	19 940
от 10 шт.	-10%	18 891
от 25 шт.	-15%	17 841
от 50 шт.	-20%	16 792

Цвета подстольев:

Используемые материалы:

Металл, пластик

Характеристики:

Грузоподъемность (кг)	50

Возможные размеры столешниц, см:

	от	до
Ширина	120	180
Глубина	70	90

Перейти к товару

НОЖКИ ДЛЯ ОФИСНОГО СТОЛА ЭРГОСТОЛ КВАДРО ФИКС

Арт. 3597

Подстолье на 4-х опорах с регулировкой по ширине и грузоподъемностью до 200 кг.



Цена за штуку, руб.

16 990

Цены с НДС. Скидки не суммируются и применяются по принципу максимальной.

от 2 шт.	-2%	16 650
от 5 шт.	-5%	16 140
от 10 шт.	-10%	15 291
от 25 шт.	-15%	14 441
от 50 шт.	-20%	13 592

Цвета подстольев:

Используемые материалы:

Металл

Характеристики:

Грузоподъемность (кг)	200

Возможные размеры столешниц, см:

	от	до
Ширина	130	220
Глубина	83	120

Перейти к товару

РАМА ДЛЯ ОФИСНОГО СТОЛА ЭРГОСТОЛ РЕГУС ФИКС

Арт. 3596

Подстолье на 2-х опорах с регулировкой по ширине и грузоподъемностью до 200 кг.



Цена за штуку, руб.

13 490

Цены с НДС. Скидки не суммируются и применяются по принципу максимальной.

от 2 шт.	-2%	13 220
от 5 шт.	-5%	12 815
от 10 шт.	-10%	12 141
от 25 шт.	-15%	11 466
от 50 шт.	-20%	10 792

Цвета подстольев:

Используемые материалы:

Металл

Характеристики:

Грузоподъемность (кг)	200

Возможные размеры столешниц, см:

	от	до
Ширина	100	160
Глубина	50	80

Перейти к товару

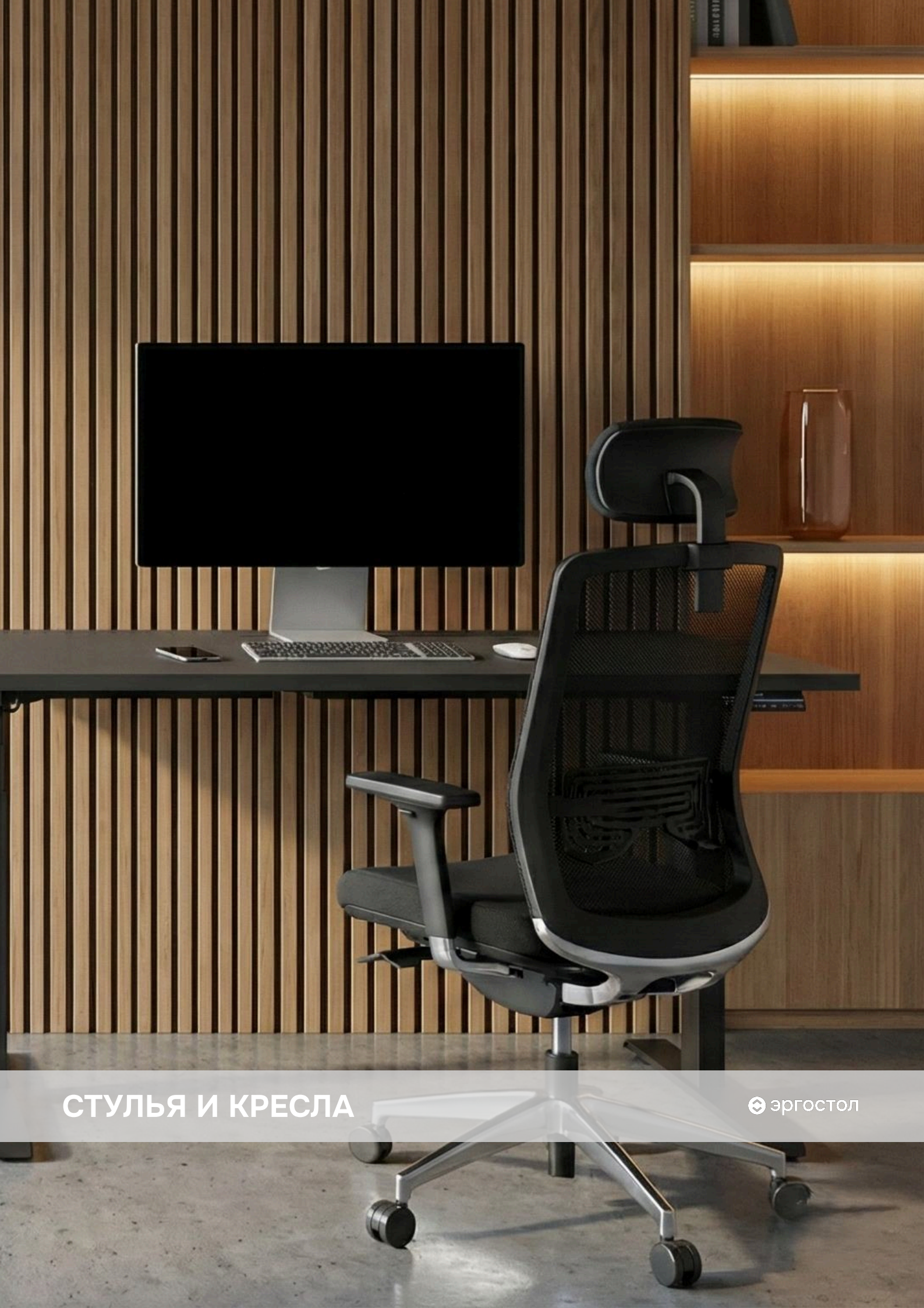

СТУЛЬЯ И КРЕСЛА

эргостол

КРЕСЛО ЭРГОНОМИЧНОЕ ЭК30 АУРА

Арт. 3609

Компьютерное кресло: 4D-подголовник, 3D-подлокотники, сиденье-слайдер и поясничный упор.



Цена за штуку, руб.

43 190

Цены с НДС. Скидки не суммируются и применяются по принципу максимальной.

от 2 шт.	-2%	42 326
от 5 шт.	-5%	41 030
от 10 шт.	-10%	38 871
от 25 шт.	-15%	36 711
от 50 шт.	-20%	34 552

Цвета:

Используемые материалы:

Металл, пластик

Характеристики:

Рост (см)	150-200
Грузоподъемность (кг)	136
Механизм подъема	газ-лифт

Перейти к товару

КРЕСЛО ЭРГОНОМИЧНОЕ ЭК30 ФЛЕКС

Арт. 3611

Компьютерное кресло: 4D-подголовник, откидные 4D-подлокотники, сиденье-слайдер и поясничный упор.



Цена за штуку, руб.

45 890

Цены с НДС. Скидки не суммируются и применяются по принципу максимальной.

от 2 шт.	-2%	44 972
от 5 шт.	-5%	43 595
от 10 шт.	-10%	41 301
от 25 шт.	-15%	39 006
от 50 шт.	-20%	36 712

Цвета:

Используемые материалы:

Металл, пластик

Характеристики:

Рост (см)	150-190
Грузоподъемность (кг)	136
Механизм подъема	газ-лифт

Перейти к товару

КРЕСЛО ЭРГОНОМИЧНОЕ ЭК30 КОМФОРТ

Арт. 3675

Компьютерное кресло: 2D-подголовник, 3D-подлокотники, сиденье-слайдер и поясничный упор



Цена за штуку, руб.

27 090

Цены с НДС. Скидки не суммируются и применяются по принципу максимальной.

от 2 шт.	-2%	26 548
от 5 шт.	-5%	25 735
от 10 шт.	-10%	24 381
от 25 шт.	-15%	23 026
от 50 шт.	-20%	21 672

Цвета:

Используемые материалы:

Металл, пластик, текстиль

Характеристики:

Грузоподъемность (кг)	150
Механизм подъема	газ-лифт

Перейти к товару

КРЕСЛО ЭРГОНОМИЧНОЕ ЭК30 НОВА

Арт. 3748

Компьютерное кресло: 4D-подголовник, 4D-подлокотники, регулировка спинки и поддержка до 200 кг.



Цена за штуку, руб.

34 090

Цены с НДС. Скидки не суммируются и применяются по принципу максимальной.

от 2 шт.	-2%	33 408
от 5 шт.	-5%	32 385
от 10 шт.	-10%	30 681
от 25 шт.	-15%	28 976
от 50 шт.	-20%	27 272

Цвета:

Используемые материалы:

Металл, пластик

Характеристики:

Грузоподъемность (кг)	200
Механизм подъема	газ-лифт

Перейти к товару

КРЕСЛО ЭРГОНОМИЧНОЕ С ПОДНОЖКОЙ ЭКЗО НОВА

Арт. 3790

Компьютерное кресло: подставка для ног, 4D-подголовник, 4D-подлокотники, регулировка спинки и поддержка до 200 кг.



Цена за штуку, руб.

38 890

Цены с НДС. Скидки не суммируются и применяются по принципу максимальной.

от 2 шт.	-2%	38 112
от 5 шт.	-5%	36 945
от 10 шт.	-10%	35 001
от 25 шт.	-15%	33 056
от 50 шт.	-20%	31 112

Цвета:

Используемые материалы:

Металл, пластик

Характеристики:

Грузоподъемность (кг)	200
Механизм подъема	газ-лифт

Перейти к товару



КРОНШТЕЙНЫ ДЛЯ МОНИТОРОВ И ТВ

эргостол

КРОНШТЕЙН ДЛЯ 2 МОНИТОРОВ ЭРГОСТОЛ КМ1-ДС-4920

Арт. 3529

Кронштейн с газлифтом для 2 мониторов 17-35" с плавной регулировкой и нагрузкой до 20 кг.



Цена за штуку, руб.

18 390

Цены с НДС. Скидки не суммируются и применяются по принципу максимальной.

от 2 шт.	-2%	18 022
от 5 шт.	-5%	17 470
от 10 шт.	-10%	16 551
от 25 шт.	-15%	15 631
от 50 шт.	-20%	14 712

Цвета:

Используемые материалы:

Металл, пластик

Характеристики:

Грузоподъемность (кг)	40
Механизм подъема	газ-лифт

Перейти к товару >

КРОНШТЕЙН ДЛЯ МОНИТОРА ЭРГОСТОЛ КМ1-ОС-3209

Арт. 3526

Механический кронштейн для мониторов 17-32'' до 9 кг с плавной регулировкой поворота, высоты и наклона.



Цена за штуку, руб.

3 390

Цены с НДС. Скидки не суммируются и применяются по принципу максимальной.

от 2 шт.	-2%	3 322
от 5 шт.	-5%	3 220
от 10 шт.	-10%	3 051
от 25 шт.	-15%	2 881
от 50 шт.	-20%	2 712

Цвета:

Используемые материалы:

Металл, пластик

Характеристики:

Грузоподъемность (кг)	9

Перейти к товару >

КРОНШТЕЙН ДЛЯ 2 МОНИТОРОВ ЭРГОСТОЛ КМ1-ДС-3209

Арт. 3527

Механический кронштейн для двух мониторов 17-32'' до 9 кг с регулировкой наклона, поворота и вращения.



Цена за штуку, руб.

6 190

Цены с НДС. Скидки не суммируются и применяются по принципу максимальной.

от 2 шт.	-2%	6 066
от 5 шт.	-5%	5 880
от 10 шт.	-10%	5 571
от 25 шт.	-15%	5 261
от 50 шт.	-20%	4 952

Цвета:

Используемые материалы:

Металл, пластик

Характеристики:

Грузоподъемность (кг)	18

Перейти к товару >

КРОНШТЕЙН ДЛЯ МОНИТОРА ЭРГОСТОЛ КМ1-ОС-4920

Арт. 3528

Усиленный кронштейн для мониторов до 49" и 20 кг с плавной регулировкой и стильным дизайном.



Цена за штуку, руб.

10 090

Цены с НДС. Скидки не суммируются и применяются по принципу максимальной.

от 2 шт.	-2%	9 888
от 5 шт.	-5%	9 585
от 10 шт.	-10%	9 081
от 25 шт.	-15%	8 576
от 50 шт.	-20%	8 072

Цвета:

Используемые материалы:

Металл, пластик

Характеристики:

Грузоподъемность (кг)	20
Механизм подъема	газ-лифт

Перейти к товару >

Цены действительны на дату публикации. 08/10/2026

КРОНШТЕЙН ДЛЯ МОНИТОРА ЭРГОСТОЛ КМ1-ОС-5727

Арт. 3613

Мощный кронштейн для мониторов 24-57", грузоподъемностью до 27 кг, с газлифтом и адаптерами BECA (VESA).



Цена за штуку, руб.

11 390

Цены с НДС. Скидки не суммируются и применяются по принципу максимальной.

от 2 шт.	-2%	11 162
от 5 шт.	-5%	10 820
от 10 шт.	-10%	10 251
от 25 шт.	-15%	9 681
от 50 шт.	-20%	9 112

Цвета:

Используемые материалы:

Металл, пластик

Характеристики:

Грузоподъемность (кг)	27

Перейти к товару >

КРОНШТЕЙН ДЛЯ МОНИТОРА ЭРГОСТОЛ КМ1-ОС-4012

Арт. 3749

Кронштейн с газлифтом для мониторов 17-40", грузоподъемностью до 12 кг.



Цена за штуку, руб.

5 890

Цены с НДС. Скидки не суммируются и применяются по принципу максимальной.

от 2 шт.	-2%	5 772
от 5 шт.	-5%	5 595
от 10 шт.	-10%	5 301
от 25 шт.	-15%	5 006
от 50 шт.	-20%	4 712

Цвета:

Используемые материалы:

Металл, пластик

Характеристики:

Грузоподъемность (кг)	12

Перейти к товару >

ЛИФТ ДЛЯ ТЕЛЕВИЗОРА ЭРГОСТОЛ ЛТ-НП-4388

Арт. 3734

Подъемный механизм для телевизоров с диагональю от 43" до 88" дюймов Эргостол ЛТ-НП-4388 с тихим и плавным ходом.



Цена за штуку, руб.

33 390

Цены с НДС. Скидки не суммируются и применяются по принципу максимальной.

от 2 шт.	-2%	32 722
от 5 шт.	-5%	31 720
от 10 шт.	-10%	30 051
от 25 шт.	-15%	28 381
от 50 шт.	-20%	26 712

Цвета:

Используемые материалы:

Металл, пластик

Характеристики:

Грузоподъемность (кг)	60

Перейти к товару >

МНОГОФУНКЦИОНАЛЬНЫЙ ДЕРЖАТЕЛЬ ЭРГОСТОЛ ПДК-1312

Арт. 3541

Универсальная полка с BECA (VESA)-креплением для небольшого оборудования на монитор, под стол или стойку.



Цена за штуку, руб.

990

Цены с НДС. Скидки не суммируются и применяются по принципу максимальной.

от 2 шт.	-2%	970
от 5 шт.	-5%	940
от 10 шт.	-10%	891
от 25 шт.	-15%	841
от 50 шт.	-20%	792

Цвета:

Используемые материалы:

Металл, пластик

Характеристики:

Грузоподъемность (кг)	5

Перейти к товару >

ПЛОЩАДКА ДЛЯ НОУТБУКА ЭРГОСТОЛ ДУ1-К-1709

Арт. 3524

Площадка для ноутбуков 12-17" на кронштейны с BECA (VESA) 75x75/100x100 с надежной фиксацией и вентиляцией.



Цена за штуку, руб.

1 790

Цены с НДС. Скидки не суммируются и применяются по принципу максимальной.

от 2 шт.	-2%	1 754
от 5 шт.	-5%	1 700
от 10 шт.	-10%	1 611
от 25 шт.	-15%	1 521
от 50 шт.	-20%	1 432

Цвета:

Используемые материалы:

Металл, пластик

Характеристики:

Грузоподъемность (кг)	9

Перейти к товару

ПОДСТАВКА ДЛЯ НОУТБУКА СКЛАДНАЯ ЭРГОСТОЛ ДУ1-С-15

Арт. 3683

Компактная складная подставка для ноутбука, смартфона и других аксессуаров.



Цена за штуку, руб.

2 990

Цены с НДС. Скидки не суммируются и применяются по принципу максимальной.

от 2 шт.	-2%	2 930
от 5 шт.	-5%	2 840
от 10 шт.	-10%	2 691
от 25 шт.	-15%	2 541
от 50 шт.	-20%	2 392

Цвета:

Используемые материалы:

Алюминий, пластик

Характеристики:

Грузоподъемность (кг)	5

Перейти к товару



ЯЩИКИ И ПОЛКИ

эргостол

ПОДСТАВКА ПОД МОНИТОР ЭРГОСТОЛ ПМ-Я-3723

Арт. 3618

Подставка для монитора и ноутбука (13-32") с тремя уровнями высоты и выдвижным ящиком для хранения.



Цена за штуку, руб.

1 590

Цены с НДС. Скидки не суммируются и применяются по принципу максимальной.

от 2 шт.	-2%	1 558
от 5 шт.	-5%	1 510
от 10 шт.	-10%	1 431
от 25 шт.	-15%	1 351
от 50 шт.	-20%	1 272

Цвета:

Используемые материалы:

Металл, пластик

Характеристики:

Грузоподъемность (кг)	20

Перейти к товару

ПОДСТАВКА ПОД МОНИТОР ЭРГОСТОЛ ПМ-Я-3820

Арт. 3620

Металлическая подставка на стол с ящиком приподнимет монитор на 11 см и выдержит до 20 кг.



Цена за штуку, руб.

3 090

Цены с НДС. Скидки не суммируются и применяются по принципу максимальной.

от 2 шт.	-2%	3 028
от 5 шт.	-5%	2 935
от 10 шт.	-10%	2 781
от 25 шт.	-15%	2 626
от 50 шт.	-20%	2 472

Цвета:

Используемые материалы:

Металл

Характеристики:

Грузоподъемность (кг)	20

Перейти к товару

ПОДСТАВКА ПОД МОНИТОР С ЯЩИКАМИ ЭРГОСТОЛ ПМ-Я-5020

Арт. 3742

Металлическая полка на стол с двумя ящиками приподнимет монитор на 11 см и выдержит до 20 кг.

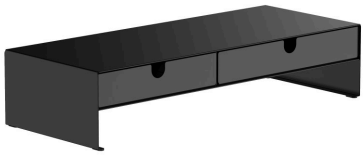

Цена за штуку, руб.

3 890

Цены с НДС. Скидки не суммируются и применяются по принципу максимальной.

от 2 шт.	-2%	3 812
от 5 шт.	-5%	3 695
от 10 шт.	-10%	3 501
от 25 шт.	-15%	3 306
от 50 шт.	-20%	3 112

Цвета:

Используемые материалы:

Металл, пластик

Характеристики:

Грузоподъемность (кг)	20

Перейти к товару

ВЫДВИЖНОЙ ЯЩИК ПОД СТОЛ ЭРГОСТОЛ ЯВ-3622

Арт. 3624

Компактный выдвижной пластиковый ящик под стол с системой хранения.



Цена за штуку, руб.

1 690

Цены с НДС. Скидки не суммируются и применяются по принципу максимальной.

от 2 шт.	-2%	1 656
от 5 шт.	-5%	1 605
от 10 шт.	-10%	1 521
от 25 шт.	-15%	1 436
от 50 шт.	-20%	1 352

Цвета:

Используемые материалы:

Металл, пластик

Характеристики:

Грузоподъемность (кг)	3

Перейти к товару

ВЫДВИЖНОЙ ЯЩИК ПОД СТОЛ ЭРГОСТОЛ ЯВ-4026

Арт. 3535

Выдвижной металлический ящик под стол 40 см.

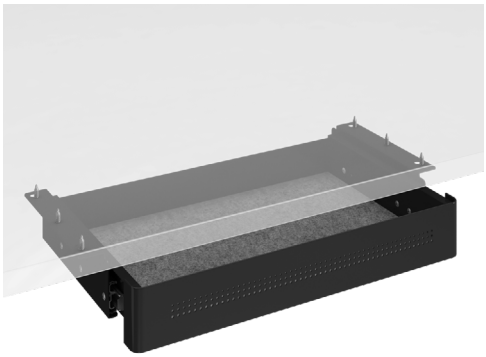

Цена за штуку, руб.

2 890

Цены с НДС. Скидки не суммируются и применяются по принципу максимальной.

от 2 шт.	-2%	2 832
от 5 шт.	-5%	2 745
от 10 шт.	-10%	2 601
от 25 шт.	-15%	2 456
от 50 шт.	-20%	2 312

Цвета:

Используемые материалы:

Металл

Характеристики:

Грузоподъемность (кг)	8

Перейти к товару

ВЫДВИЖНОЙ ЯЩИК ПОД СТОЛ ЭРГОСТОЛ ЯВ-6025

Арт. 3623

Подвесной ящик под стол из металла с удобным зонированием.



Цена за штуку, руб.

2 890

Цены с НДС. Скидки не суммируются и применяются по принципу максимальной.

от 2 шт.	-2%	2 832
от 5 шт.	-5%	2 745
от 10 шт.	-10%	2 601
от 25 шт.	-15%	2 456
от 50 шт.	-20%	2 312

Цвета:

Используемые материалы:

Металл, пластик

Характеристики:

Грузоподъемность (кг)	8

Перейти к товару

ВЫДВИЖНОЙ ЯЩИК ПОД СТОЛ ЭРГОСТОЛ ЯВ-7026

Арт. 3538

Выдвижной металлический ящик под стол 70 см.

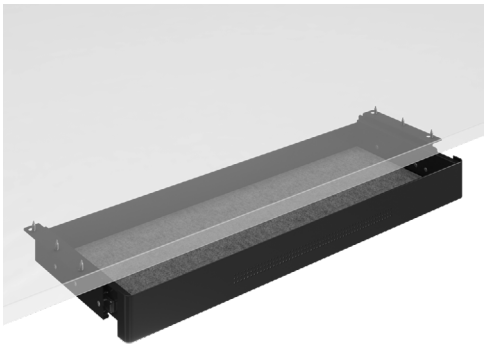

Цена за штуку, руб.

3 890

Цены с НДС. Скидки не суммируются и применяются по принципу максимальной.

от 2 шт.	-2%	3 812
от 5 шт.	-5%	3 695
от 10 шт.	-10%	3 501
от 25 шт.	-15%	3 306
от 50 шт.	-20%	3 112

Цвета:

Используемые материалы:

Металл

Характеристики:

Грузоподъемность (кг)	8

Перейти к товару

НАВЕСНАЯ ПОЛКА ДЛЯ СТОЛА ЭРГОСТОЛ ПН-ВС-4122

Арт. 3579

Навесная полка с креплением на зажим на/под столом, регулируемой высотой и держателем для наушников.



Цена за штуку, руб.

3 590

Цены с НДС. Скидки не суммируются и применяются по принципу максимальной.

от 2 шт.	-2%	3 518
от 5 шт.	-5%	3 410
от 10 шт.	-10%	3 231
от 25 шт.	-15%	3 051
от 50 шт.	-20%	2 872

Цвета:

Используемые материалы:

Металл

Характеристики:

Грузоподъемность (кг)	20

Перейти к товару

НАВЕСНАЯ ПОЛКА ДЛЯ СТОЛА ЭРГОСТОЛ ПН-ЯС-7030

Арт. 3682

Полка-расширитель для стола с креплением на струбцину, выдвижным ящиком и нагрузкой до 25 кг.



Цена за штуку, руб.

5 290

Цены с НДС. Скидки не суммируются и применяются по принципу максимальной.

от 2 шт.	-2%	5 184
от 5 шт.	-5%	5 025
от 10 шт.	-10%	4 761
от 25 шт.	-15%	4 496
от 50 шт.	-20%	4 232

Цвета:

Используемые материалы:

ЛДСП, металл, пластик, текстиль

Характеристики:

Грузоподъемность (кг)	25

Перейти к товару

ПОДВЕСНАЯ ПОЛКА ПОД СТОЛ ЭРГОСТОЛ ЯП-4025

Арт. 3569

Полка из металла под столешницу для хранения самого полезного.

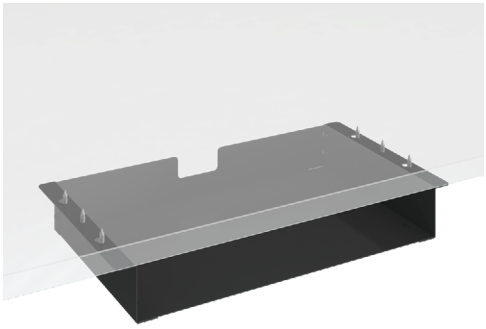

Цена за штуку, руб.

1 590

Цены с НДС. Скидки не суммируются и применяются по принципу максимальной.

от 2 шт.	-2%	1 558
от 5 шт.	-5%	1 510
от 10 шт.	-10%	1 431
от 25 шт.	-15%	1 351
от 50 шт.	-20%	1 272

Цвета:

Используемые материалы:

Металл

Характеристики:

Грузоподъемность (кг)	5

Перейти к товару

ТУМБА НА КОЛЕСАХ ЭРГОСТОЛ ТК-ЯС-4048

Арт. 3612

Напольная тумба с пегбордом и выдвижным ящиком на колесиках для офиса и дома.



Цена за штуку, руб.

12 490

Цены с НДС. Скидки не суммируются и применяются по принципу максимальной.

от 2 шт.	-2%	12 240
от 5 шт.	-5%	11 865
от 10 шт.	-10%	11 241
от 25 шт.	-15%	10 616
от 50 шт.	-20%	9 992

Цвета:

Используемые материалы:

Металл, пластик

Характеристики:

Грузоподъемность (кг)	88

Перейти к товару

Цены действительны на дату публикации. 08/10/2026



КАБЕЛЬ-КАНАЛЫ И ОРГАНАЙЗЕРЫ

эргостол

ВЕРТИКАЛЬНЫЙ КАБЕЛЬ-КАНАЛ ЭРГОСТОЛ КК-ВС-135

Арт. 3332

Гибкий модульный кабель-канал для аккуратного размещения проводов под столом высотой до 134 см



Цена за штуку, руб.

2 690

Цены с НДС. Скидки не суммируются и применяются по принципу максимальной.

от 2 шт.	-2%	2 636
от 5 шт.	-5%	2 555
от 10 шт.	-10%	2 421
от 25 шт.	-15%	2 286
от 50 шт.	-20%	2 152

Цвета:

Используемые материалы:

Металл, пластик

Перейти к товару

ПОДВЕСНОЙ КАБЕЛЬ-КАНАЛ ЭРГОСТОЛ КК-ГВ-40

Арт. 3333

Компактный органайзер для проводов под стол с креплением на саморезах и антиразъемной конструкцией.

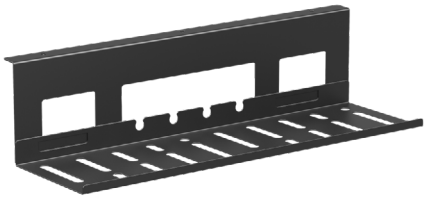

Цена за штуку, руб.

952

Цены с НДС. Скидки не суммируются и применяются по принципу максимальной.

от 2 шт.	-2%	932
от 5 шт.	-5%	904
от 10 шт.	-10%	856
от 25 шт.	-15%	809
от 50 шт.	-20%	761

Цвета:

Используемые материалы:

Металл

Характеристики:

Грузоподъемность (кг)	3

Перейти к товару

ПОДВЕСНОЙ КАБЕЛЬ-КАНАЛ ЭРГОСТОЛ КК-ГВ-80

Арт. 3595

Компактный кабель-канал для стола с креплением на саморезах и антиразъемной конструкцией.

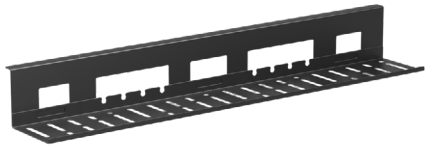

Цена за штуку, руб.

1 690

Цены с НДС. Скидки не суммируются и применяются по принципу максимальной.

от 2 шт.	-2%	1 656
от 5 шт.	-5%	1 605
от 10 шт.	-10%	1 521
от 25 шт.	-15%	1 436
от 50 шт.	-20%	1 352

Цвета:

Характеристики:

Грузоподъемность (кг)	5

Используемые материалы:

Металл

Перейти к товару

ПОДВЕСНОЙ КАБЕЛЬ-КАНАЛ ЭРГОСТОЛ КК-ГС-40

Арт. 3445

Подвесной кабель-канал для проводов, кабельный органайзер на струбцине, грузоподъёмность 5 кг.

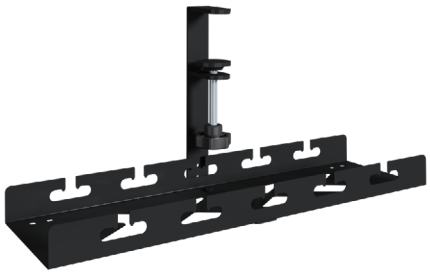

Цена за штуку, руб.

1 390

Цены с НДС. Скидки не суммируются и применяются по принципу максимальной.

от 2 шт.	-2%	1 362
от 5 шт.	-5%	1 320
от 10 шт.	-10%	1 251
от 25 шт.	-15%	1 181
от 50 шт.	-20%	1 112

Цвета:

Характеристики:

Грузоподъемность (кг)	5

Используемые материалы:

Металл

Перейти к товару

ПОДВЕСНОЙ КАБЕЛЬ-КАНАЛ ЭРГОСТОЛ КК-ГС-70

Арт. 3446

Раздвижной кабель-канал, металлический держатель проводов с установкой на струбцину.



Цена за штуку, руб.

2 590

Цены с НДС. Скидки не суммируются и применяются по принципу максимальной.

от 2 шт.	-2%	2 538
от 5 шт.	-5%	2 460
от 10 шт.	-10%	2 331
от 25 шт.	-15%	2 201
от 50 шт.	-20%	2 072

Цвета:

Используемые материалы:

Металл

Характеристики:

Грузоподъемность (кг)	5

Перейти к товару

ПОДВЕСНОЙ КАБЕЛЬ-КАНАЛ ЭРГОСТОЛ КК1-ГУ-49

Арт. 3680

Органайзер для проводов 40 см без сверления, с откидным лотком для легкого доступа и нагрузкой до 5 кг.

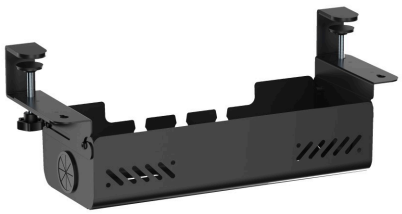

Цена за штуку, руб.

2 590

Цены с НДС. Скидки не суммируются и применяются по принципу максимальной.

от 2 шт.	-2%	2 538
от 5 шт.	-5%	2 460
от 10 шт.	-10%	2 331
от 25 шт.	-15%	2 201
от 50 шт.	-20%	2 072

Цвета:

Используемые материалы:

Металл, пластик

Характеристики:

Грузоподъемность (кг)	5

Перейти к товару

ПОДВЕСНОЙ КАБЕЛЬ-КАНАЛ ЭРГОСТОЛ КК1-ГУ-89

Арт. 3741

Органайзер для проводов 80 см без сверления, с откидным лотком для легкого доступа и нагрузкой до 5 кг.

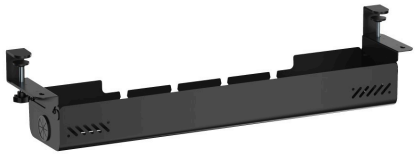

Цена за штуку, руб.

3 390

Цены с НДС. Скидки не суммируются и применяются по принципу максимальной.

от 2 шт.	-2%	3 322
от 5 шт.	-5%	3 220
от 10 шт.	-10%	3 051
от 25 шт.	-15%	2 881
от 50 шт.	-20%	2 712

Цвета:

Характеристики:

Грузоподъемность (кг)	5

Используемые материалы:

Металл, пластик, резина

Перейти к товару

ПЕГБОРД, ОРГАНАЙЗЕР НАСТОЛЬНЫЙ ЭРГОСТОЛ ОН-ВС-47

Арт. 3681

Настольный органайзер с полкой на струбцине, крепление на и под стол, нагрузка до 20 кг.



Цена за штуку, руб.

4 490

Цены с НДС. Скидки не суммируются и применяются по принципу максимальной.

от 2 шт.	-2%	4 400
от 5 шт.	-5%	4 265
от 10 шт.	-10%	4 041
от 25 шт.	-15%	3 816
от 50 шт.	-20%	3 592

Цвета:

Характеристики:

Грузоподъемность (кг)	20

Используемые материалы:

Металл, пластик, резина

Перейти к товару



РОЗЕТКИ И ЗАРЯДНЫЕ УСТРОЙСТВА

эргостол

БЛОК РОЗЕТОК С КРЕПЛЕНИЕМ НА ЗАЖИМ ЭРГОСТОЛ Р1-С-32

Арт. 3615

Накладной блок розеток (3хЕВРО, 2хЮСБ (USB) (A+C) на зажимах для удобного размещения на столе.



Цена за штуку, руб.

7 990

Цены с НДС. Скидки не суммируются и применяются по принципу максимальной.

от 2 шт.	-2%	7 830
от 5 шт.	-5%	7 590
от 10 шт.	-10%	7 191
от 25 шт.	-15%	6 791
от 50 шт.	-20%	6 392

Цвета:

Используемые материалы:

Металл, пластик

Перейти к товару

ВСТРАИВАЕМАЯ БЕСПРОВОДНАЯ ЗАРЯДКА ЭРГОСТОЛ Р1-В-Б

Арт. 3464

Быстрая беспроводная зарядка стандарта QI с мощностью 15 Вт.



Цена за штуку, руб.

3 890

Цены с НДС. Скидки не суммируются и применяются по принципу максимальной.

от 2 шт.	-2%	3 812
от 5 шт.	-5%	3 695
от 10 шт.	-10%	3 501
от 25 шт.	-15%	3 306
от 50 шт.	-20%	3 112

Цвета:

Используемые материалы:

Металл, пластик

Перейти к товару

ВЫДВИЖНАЯ ВСТРАИВАЕМАЯ РОЗЕТКА ЭРГОСТОЛ P2-B-42

Арт. 3614

Выдвижная встраиваемая розетка с 4 ЕВРО-разъемами, 2 ЮСБ(USB)-портам и беспроводной зарядной платформой.



Цена за штуку, руб.

11 790

Цены с НДС. Скидки не суммируются и применяются по принципу максимальной.

от 2 шт.	-2%	11 554
от 5 шт.	-5%	11 200
от 10 шт.	-10%	10 611
от 25 шт.	-15%	10 021
от 50 шт.	-20%	9 432

Цвета:

Используемые материалы:

Пластик

Перейти к товару

Цены действительны на дату публикации. 08/10/2026



ПРОЧИЕ АКСЕССУАРЫ

эргостол

КРУГЛЫЙ ПРОПУСК ДЛЯ КАБЕЛЯ МАЛЕНЬКИЙ

Арт. 525

Маленький круглый пропуск для кабеля диаметром 60 мм, из алюминия.



Цена за штуку, руб.

2 490

Цены с НДС. Скидки не суммируются и применяются по принципу максимальной.

от 2 шт.	-2%	2 440
от 5 шт.	-5%	2 365
от 10 шт.	-10%	2 241
от 25 шт.	-15%	2 116
от 50 шт.	-20%	1 992

Цвета:

Используемые материалы:

Металл

Перейти к товару

ПРЯМОУГОЛЬНЫЙ ПРОПУСК ДЛЯ КАБЕЛЯ

Арт. 526

Прямоугольный пропуск для кабеля.



Цена за штуку, руб.

2 690

Цены с НДС. Скидки не суммируются и применяются по принципу максимальной.

от 2 шт.	-2%	2 636
от 5 шт.	-5%	2 555
от 10 шт.	-10%	2 421
от 25 шт.	-15%	2 286
от 50 шт.	-20%	2 152

Цвета:

Используемые материалы:

Металл

Перейти к товару

КОЛЕСНЫЕ ОПОРЫ ЭРГОСТОЛ КО-5008

Арт. 3346

Мебельные колесики для столов, тележек и прочей мебели с резьбой для вкручивания М8*60.



Цена за штуку, руб.

1 890

Цены с НДС. Скидки не суммируются и применяются по принципу максимальной.

от 2 шт.	-2%	1 852
от 5 шт.	-5%	1 795
от 10 шт.	-10%	1 701
от 25 шт.	-15%	1 606
от 50 шт.	-20%	1 512

Цвета:

Используемые материалы:

Металл, пластик, резина

Характеристики:

Грузоподъемность (кг)	200

Перейти к товару

КРЕПЛЕНИЕ ДЛЯ СИСТЕМНОГО БЛОКА ЭРГОСТОЛ КС-Р-10

Арт. 3232

Крепление для системных блоков весом до 10 кг для подвеса под стол в вертикальном или горизонтальном положениях.



Цена за штуку, руб.

1 790

Цены с НДС. Скидки не суммируются и применяются по принципу максимальной.

от 2 шт.	-2%	1 754
от 5 шт.	-5%	1 700
от 10 шт.	-10%	1 611
от 25 шт.	-15%	1 521
от 50 шт.	-20%	1 432

Цвета:

Используемые материалы:

Металл, текстиль

Характеристики:

Грузоподъемность (кг)	10

Перейти к товару

КРЕПЛЕНИЕ СИСТЕМНОГО БЛОКА К СТОЛУ AIR

Арт. 2849

Данное крепление позволяет зафиксировать системный блок компьютера в подвешенном состоянии.



Цена за штуку, руб.

5 090

Цены с НДС. Скидки не суммируются и применяются по принципу максимальной.

от 2 шт.	-2%	4 988
от 5 шт.	-5%	4 835
от 10 шт.	-10%	4 581
от 25 шт.	-15%	4 326
от 50 шт.	-20%	4 072

Цвета:

Используемые материалы:

Металл, текстиль

Характеристики:

Грузоподъемность (кг)	15

Перейти к товару >

СТОЛИК-ПОДСТАВКА НА 4 КОЛЕСАХ ЭРГОСТОЛ КС-К-80

Арт. 3753

Мобильная подставка для ПК и ноутбука с РГБ-подсветкой, розетками, ЮСБ и регулировкой высоты.



Цена за штуку, руб.

12 990

Цены с НДС. Скидки не суммируются и применяются по принципу максимальной.

от 2 шт.	-2%	12 730
от 5 шт.	-5%	12 340
от 10 шт.	-10%	11 691
от 25 шт.	-15%	11 041
от 50 шт.	-20%	10 392

Цвета:

Используемые материалы:

Металл, ЛДСП, пластик

Характеристики:

Грузоподъемность (кг)	80

Перейти к товару >

Цены действительны на дату публикации. 08/10/2026

ПЕРЕГОРОДКА

Арт. 405

Перегородка для стола из ЛДСП 16 мм, богатая палитра цветов, высота 50 см.



Цена за штуку, руб.

от 1 390

Цены с НДС. Скидки не суммируются и применяются по принципу максимальной.

от 2 шт.	-2%	**от 1 362**
от 5 шт.	-5%	**от 1 320**
от 10 шт.	-10%	**от 1 251**
от 25 шт.	-15%	**от 1 181**
от 50 шт.	-20%	**от 1 112**

Цвета:

Используемые материалы:

Металл, пластик

Характеристики:

Грузоподъемность (кг)	30

Перейти к товару

ПЕРЕГОРОДКА ДЛЯ СТОЛА ТКАНЕВАЯ

Арт. 381

Тканевая офисная перегородка: звукоизоляция, стильный дизайн, быстрый монтаж.

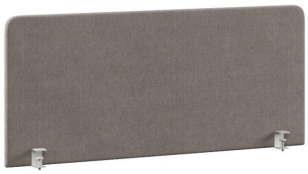

Цена за штуку, руб.

от 6 990

Цены с НДС. Скидки не суммируются и применяются по принципу максимальной.

от 2 шт.	-2%	**от 6 850**
от 5 шт.	-5%	**от 6 640**
от 10 шт.	-10%	**от 6 291**
от 25 шт.	-15%	**от 5 941**
от 50 шт.	-20%	**от 5 592**

Цвета:

Используемые материалы:

Металл, текстиль

Перейти к товару

ЭКРАН ПОД СТОЛ

Арт. 2676

Экран под стол из ЛДСП 16 мм, богатая палитра цветов, высота 50 см.



Цена за штуку, руб.

1 090

Цены с НДС. Скидки не суммируются и применяются по принципу максимальной.

от 2 шт.	-2%	1 068
от 5 шт.	-5%	1 035
от 10 шт.	-10%	981
от 25 шт.	-15%	926
от 50 шт.	-20%	872

Цвета:

Используемые материалы:

Металл, ЛДСП / Дерево

Перейти к товару

Цены действительны на дату публикации. 08/10/2026

КОНТАКТНАЯ ИНФОРМАЦИЯ

Контакты

Телефон: +7 (495) 118 44 88
Эл. почта: info@ergostol.ru

Шоурум в Москве

Адрес: г. Москва, Новоподмосковный 6-й пер., д. 10

График работы шоурума:

ПН | 09:00 - 18:00
ВТ-ВС | 09:00 - 20:00

Важно Посещение шоурума возможно только по предварительной записи!
Перед посещением шоу-рума большая просьба замерить помещение, в котором будет располагаться стол, а также желаемые габариты стола.

