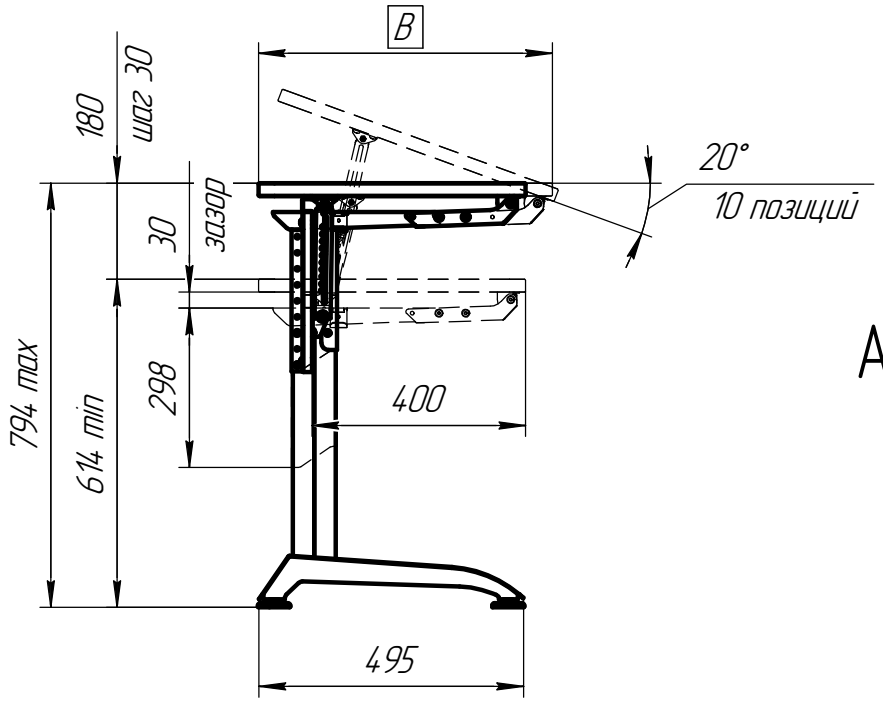

А–А (1:1)

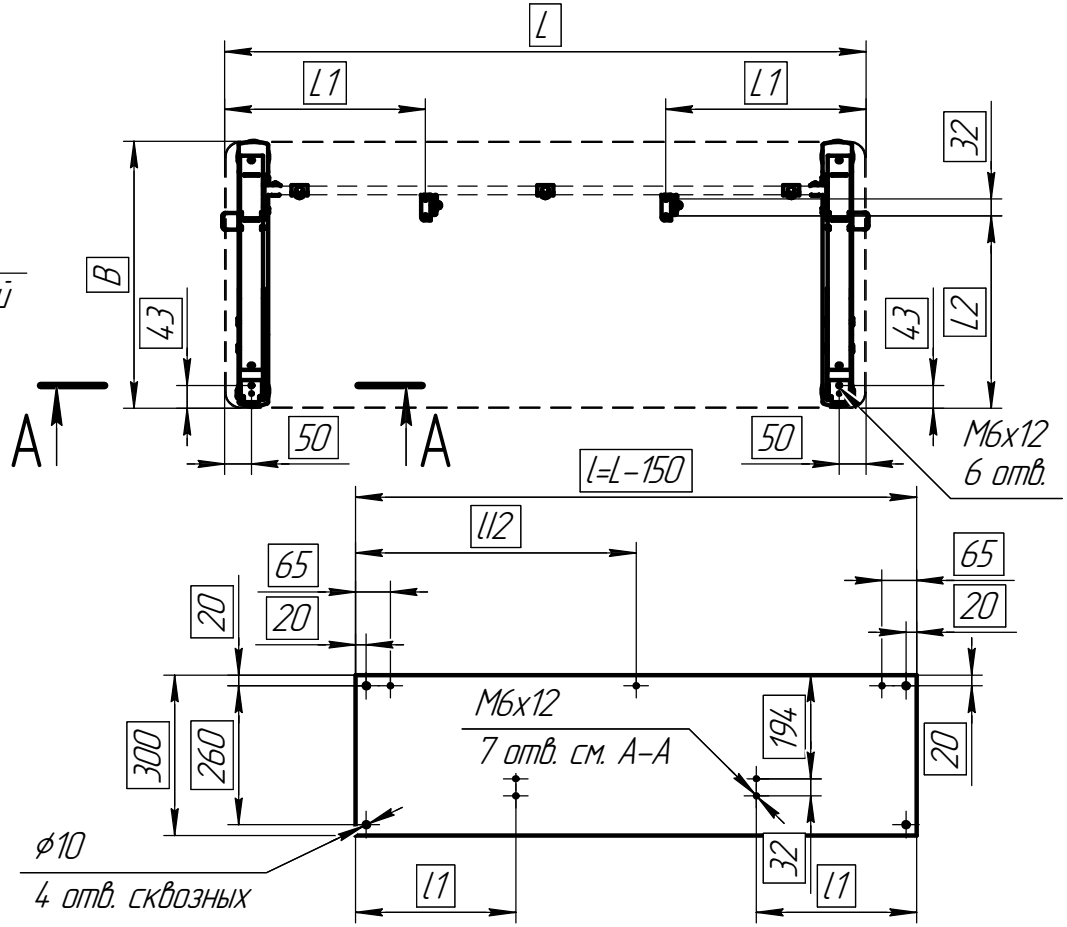

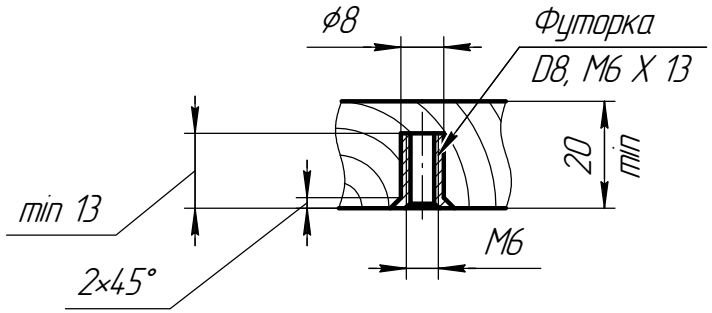

Вариант отверстия в столешнице
для винта M6x12 под футорку D8, M6x13.
Футорка в комплект **не входит!**

Длина столешницы L, мм	1000	1100	1200	1300	1400	1500	1600
L_1, мм	325	355	375	405	425	455	475
Длина экрана l, мм	850	950	1050	1150	1250	1350	1450
l_1, мм	250	280	300	330	350	380	400

Глубина столешницы B, мм	500	550
L2, мм	360	380

А–098

Металлокаркас Нильс Pro

Перв. примен. | Справ. № | Подп. и дата | Инв. № дубл. | Взам. инв. № | Подп. и дата | Инв. № подл.

Копировал | Формат А3