Размеры (мм)

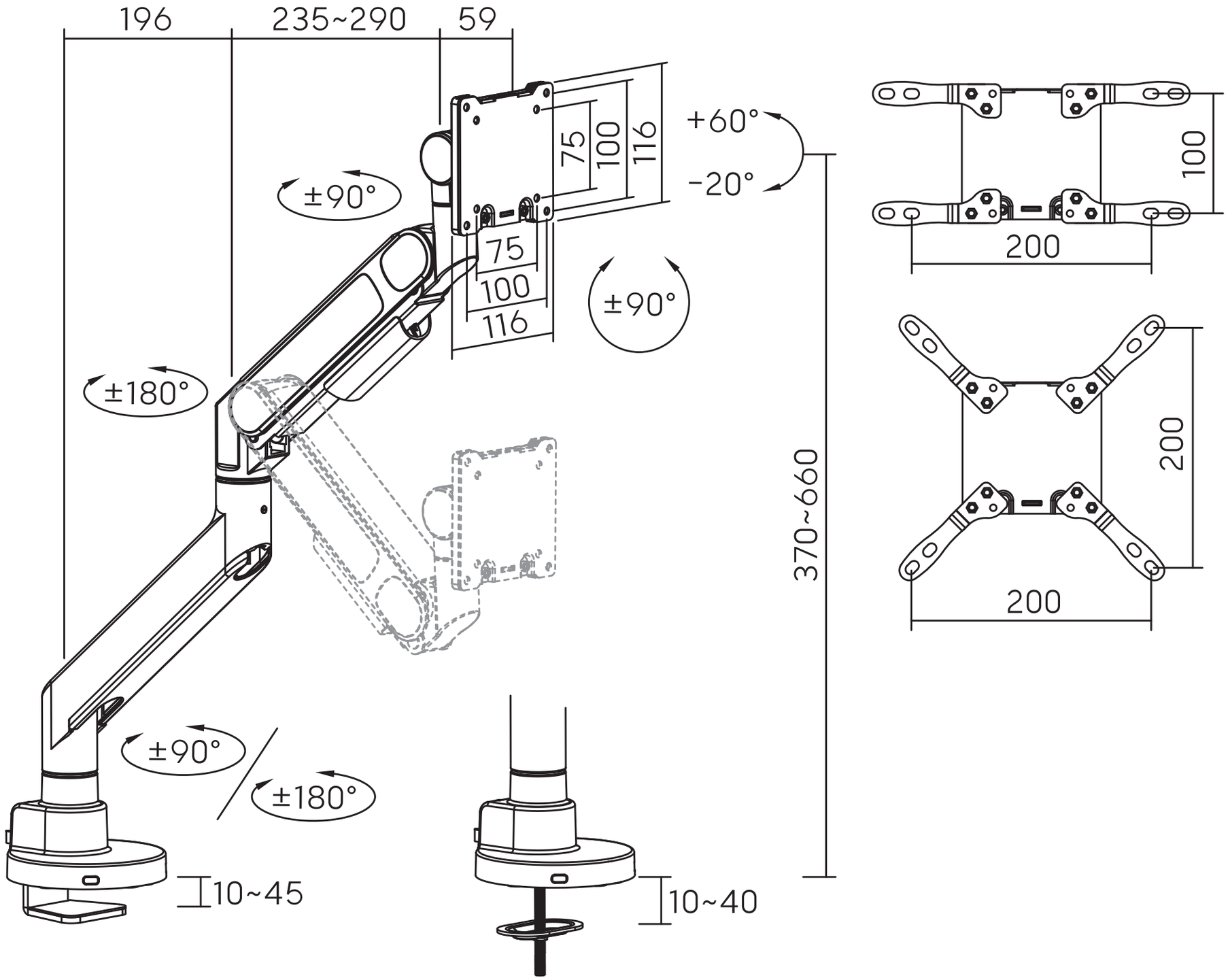
196
235~290
59
75
100
116
+60°
-20°
±90°
75
100
116
±90°
±180°
370~660
100
200
200
200
±90°
±180°
10~45
10~40