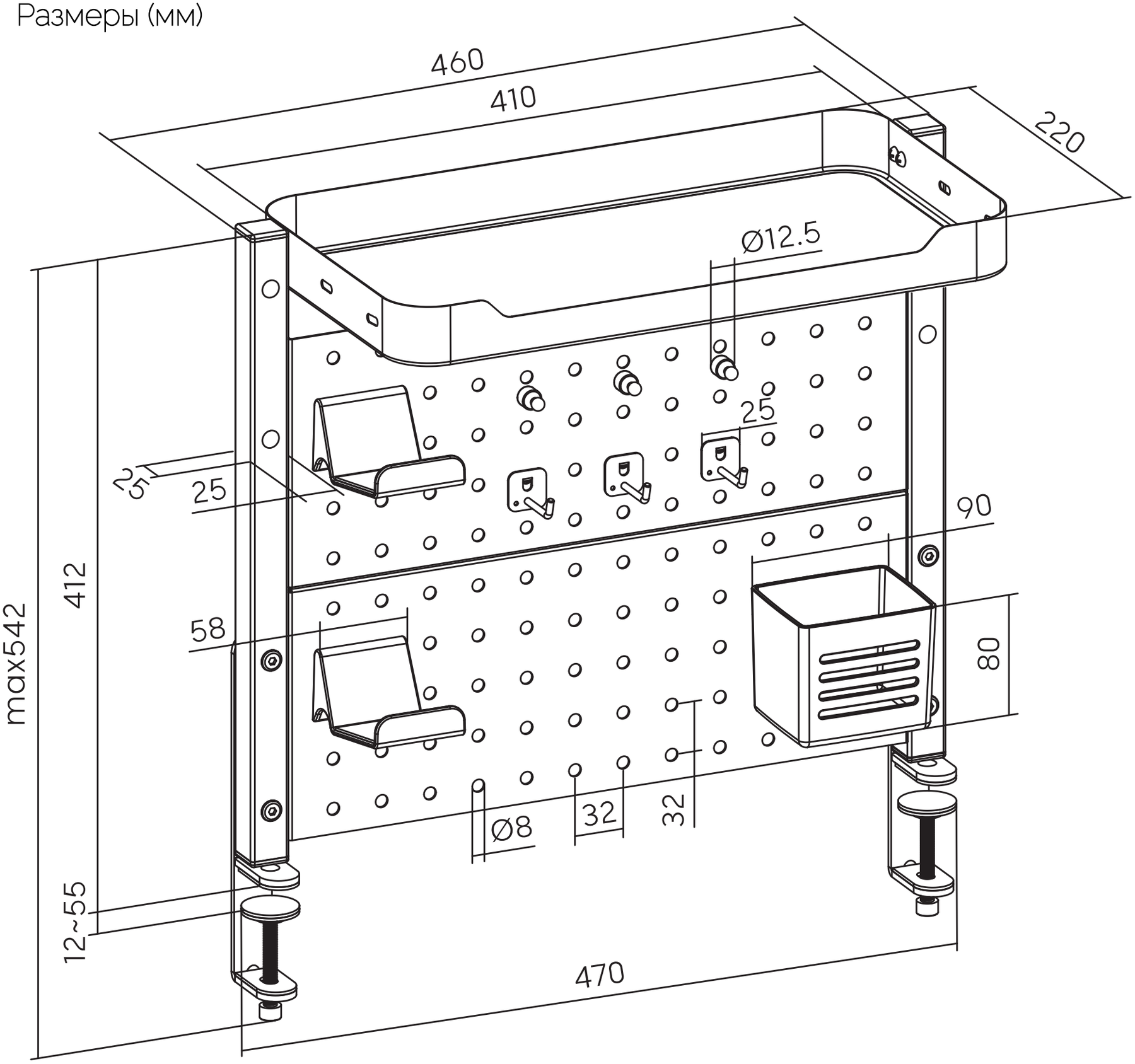Размеры (мм)