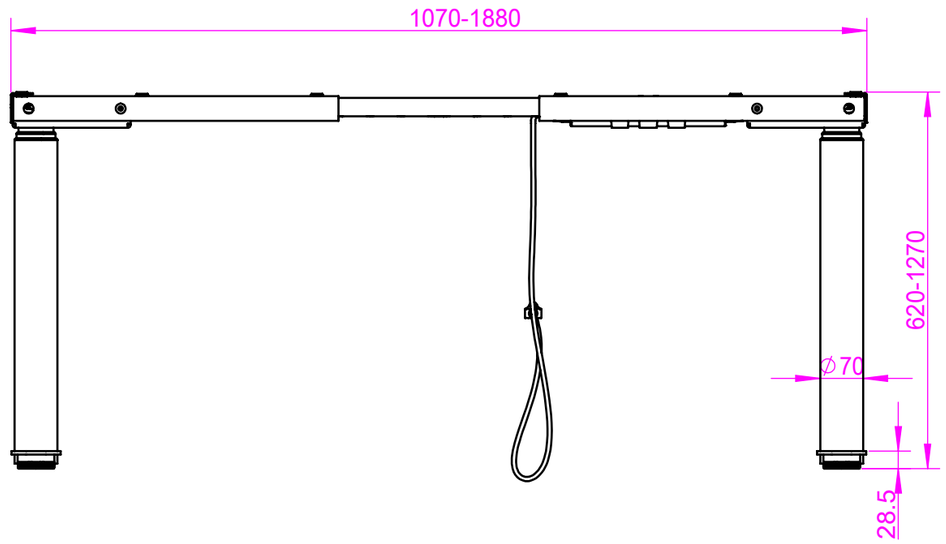
1070-1880
620-1270
∅70
28.5

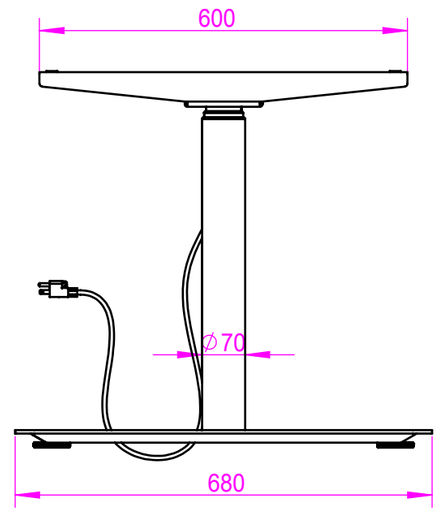
600
∅70
680

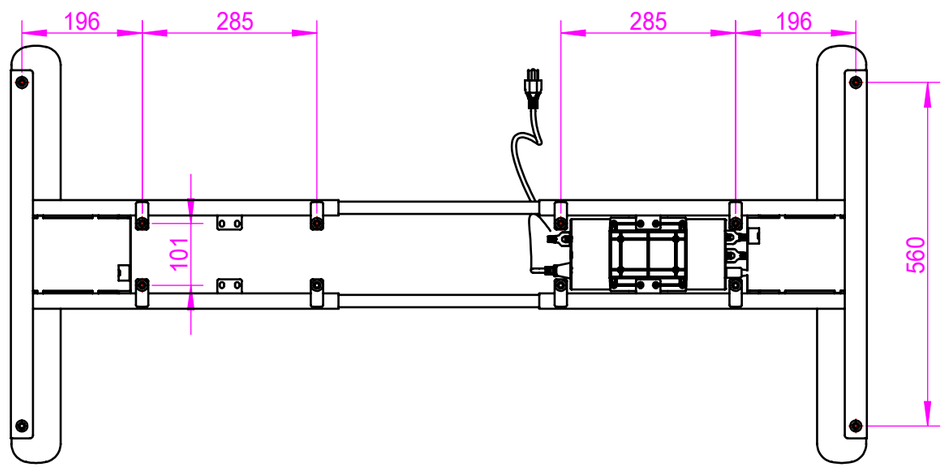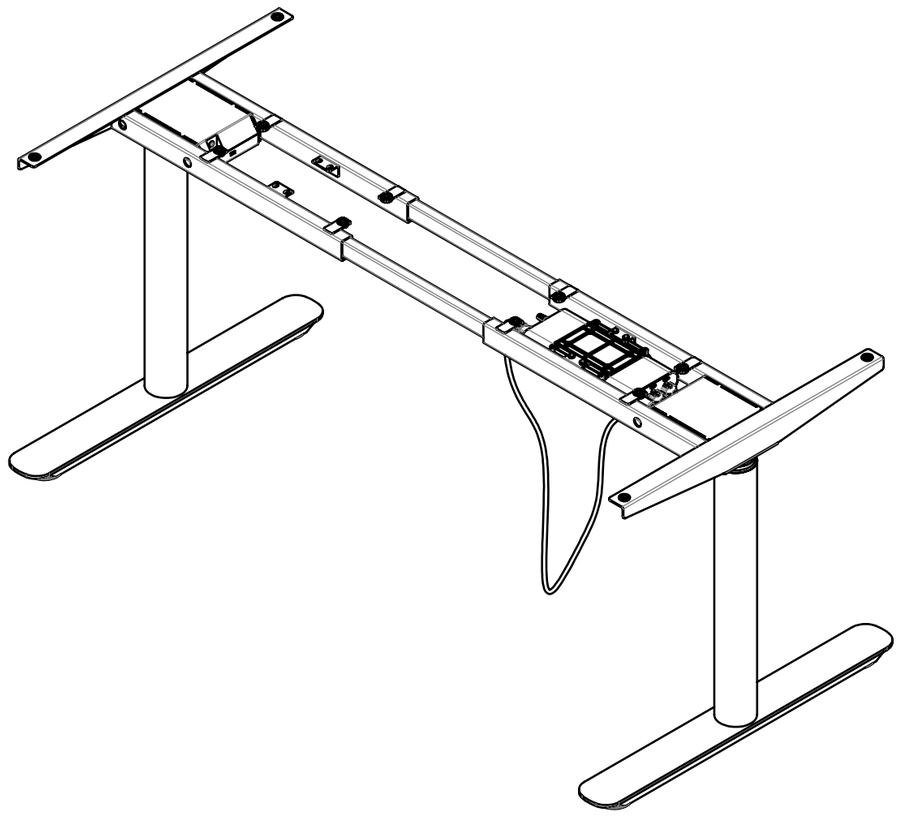
196
285
285
196
101
560